NOTA :

1) VERIFICAR SOBRE EL ARMAZÓN QUE TODOS LOS ANGULOS ESTAN REDONDEA DOS A LAS PASADAS DE LAS CONEXIONES
2) LOS PRINCIPALES POLOS IND. 2 SE MONTARÁN PARA TENER LOS IND. DE APILAMIENTO FIJADOS SEGÚN ESTE DIBUTO.
3) ANTES DEL MONTAJE, SUMERGIR LOS TORNILLOS IND. 9-12-20-34, LOS IND. 8 Y LOS IND. 7-11- EN LA MEZCLA SIGUIENTE: {25% DE CAF. 4 DE RHÔNE-POULENC / 75% DE CYCLO-HEXANE} IND. 3
4) LA MASILLA SOBRE LAS BOBINAS AUXILIAIRES SIRVE PARA ASEGURAR UN BUENO TROCADOR DE CALOR CON EL ARMAZÓN.
5) SOBRE EL ARMAZÓN, ANTES DEL MONTAJE IMPREGNAR CON UN MANO DE TEFLON IND. 14. LA SUPERFICIE DE ASIENTO DE LOS POLOS
6) FIJACIÓN DE LAS CONEXIONES, PROTECCIONES ESTRIBOS:
   6-1.) JUNTO AL ARMAZÓN FIJAR LOS IND 17. AJUSTAR DEJAR 5MM DE PARTE LIBRE A CADA EXTREMIDAD Y AHUECAR LIGERAMENTE A LA PASADA SOBRE LOS ESTRIBOS.
   6-2) LOS IND. 33 SE BLOQUEARÁN JUNTO AL ARMAZÓN EN ESTAS CONDICIONES LAS CONEXIONES. SE APRETARÁN LIGERAMENTE Y TENDRÁN QUE PLANCHAR JUNTAS, Y SOBRE EL ARMAZÓN.
   LES CONEXIONES SERÁN PROTEGIDAS DEBAJO DE LOS IND 33 CON 2 VUELTAS IND. 32 (F.E.P. JUNTO AL ESTRIBO) FIJACIÓN LATERAL SEGÚN PREGUNTA CON CINTA DE VIDRIO EN ALTURA FIJAR CON IND. 49, PARA OBTENER UNA BUENA SUPERFICIE DOBLAR LAS EXTREMIDADES DE LOS IND. 49 DEBAJO DE LOS IND 33. LOS IND. 49 DESBORDARÁN DE 3mm DE LOS IND. 33, DE CADA LADO
7) MONTAJE DE LOS ANILLOS COLECTORES SEGÚN DIBUJO NOW 5273
8) SOLDAR TODOS CONTACTOS : CONEXIONES BOBINAS CON IND. 36 REDONDEAR TODOS LOS ÁNGULOS A r=1
9) ASEGURAR LA POSICIÓN DE LAS SALIDAS A LAS BORNES CON UN UTILLAJE.
10) AISLAR LOS MAGUITOS BOBINAS CONEXIONES: 10-1) MASILLAR LOS HUECOS CON IND. 37-41
   10-2) 1 MANO IND. 38 A 1/2 SOPLADO
   3 MANO IND. 39 A 1/2 SOPLADO
   1 MANO IND 38 A 1/2 SOPLADO
11) IMPREGNAR DOS VECES EL ESTRATOR COMPLETO CON VACIO DEJADO Y PRESIÓN
   11-1) PRIMERA IMPREGNACIÓN POLIMERIZACIÓN CON PATILLA DE ARMAZÓN DEBAJO
   11-2) SEGUNDA IMPREGNACIÓN POLIMERIZACIÓN CON PATILLA DE ARMAZÓN ENCIMA
12) FIJAR LOS IND. 46, MASILLAR LA PASADA DE LAS SALIDAS A LOS BORNES EN EL ARMAZÓN CON IND. 37-41. FIJAR LOS IND. 42-51
13) CONTROLES DE FUNCIONAMIENTO SEGÚN N4W - - -

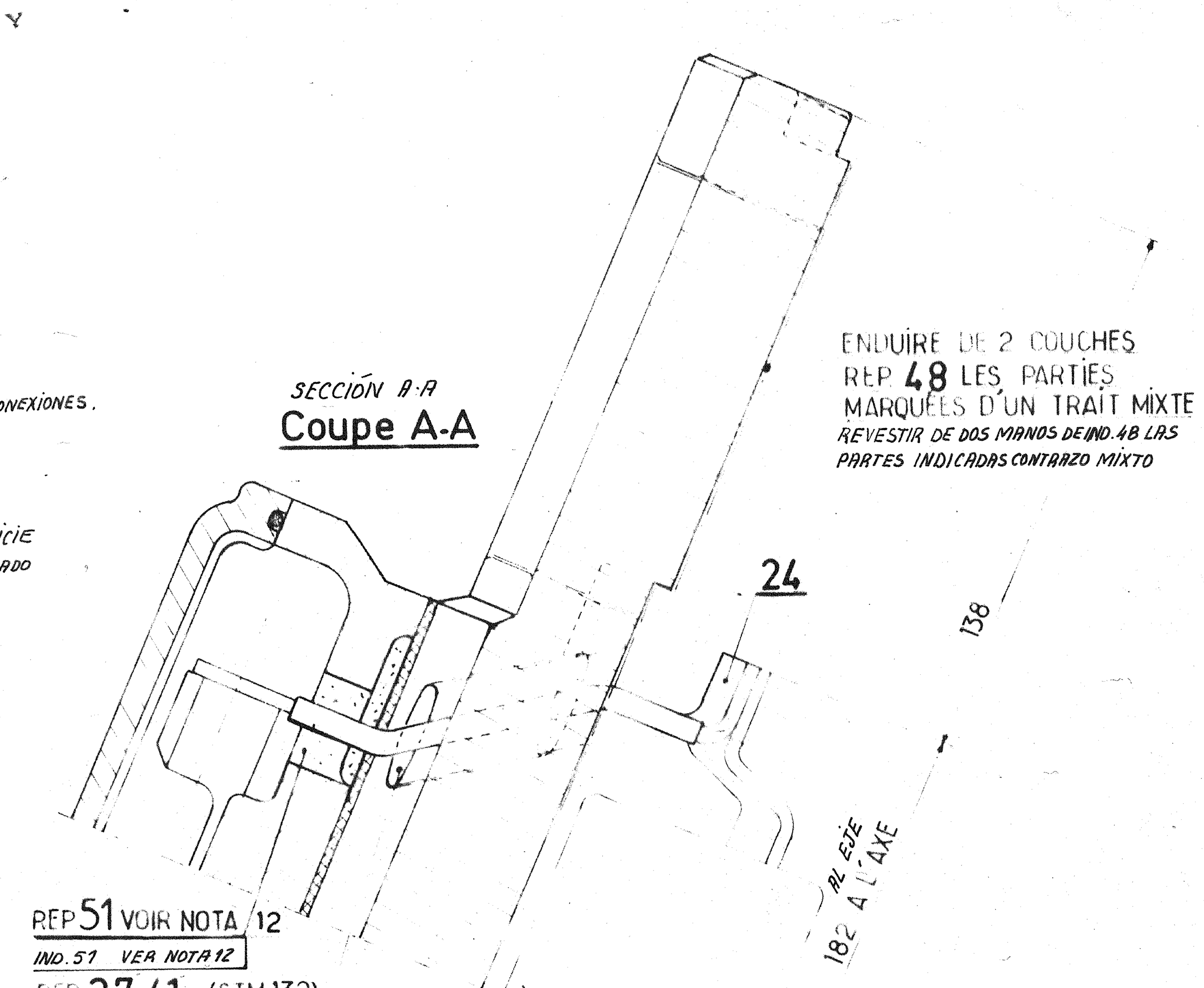

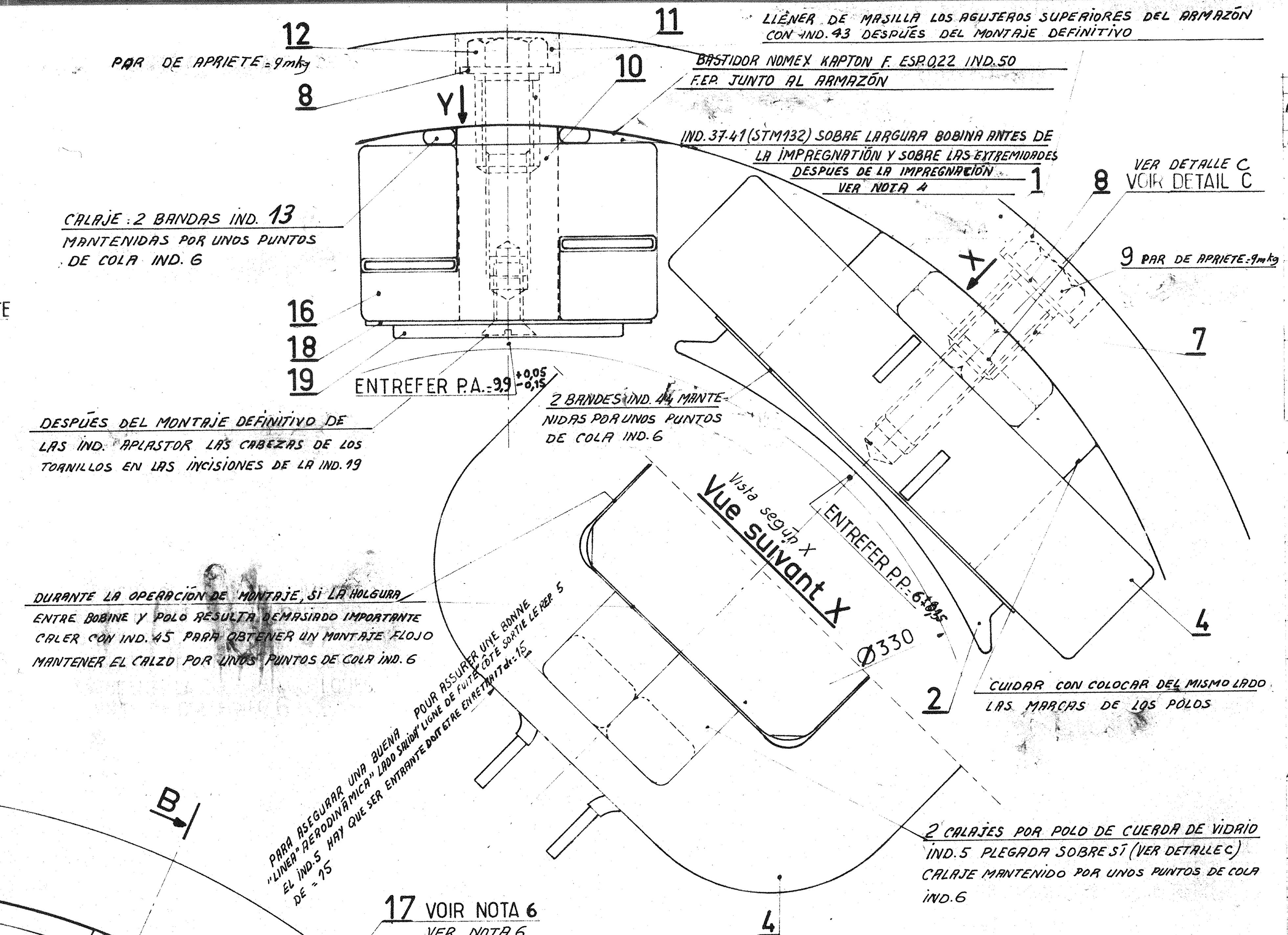

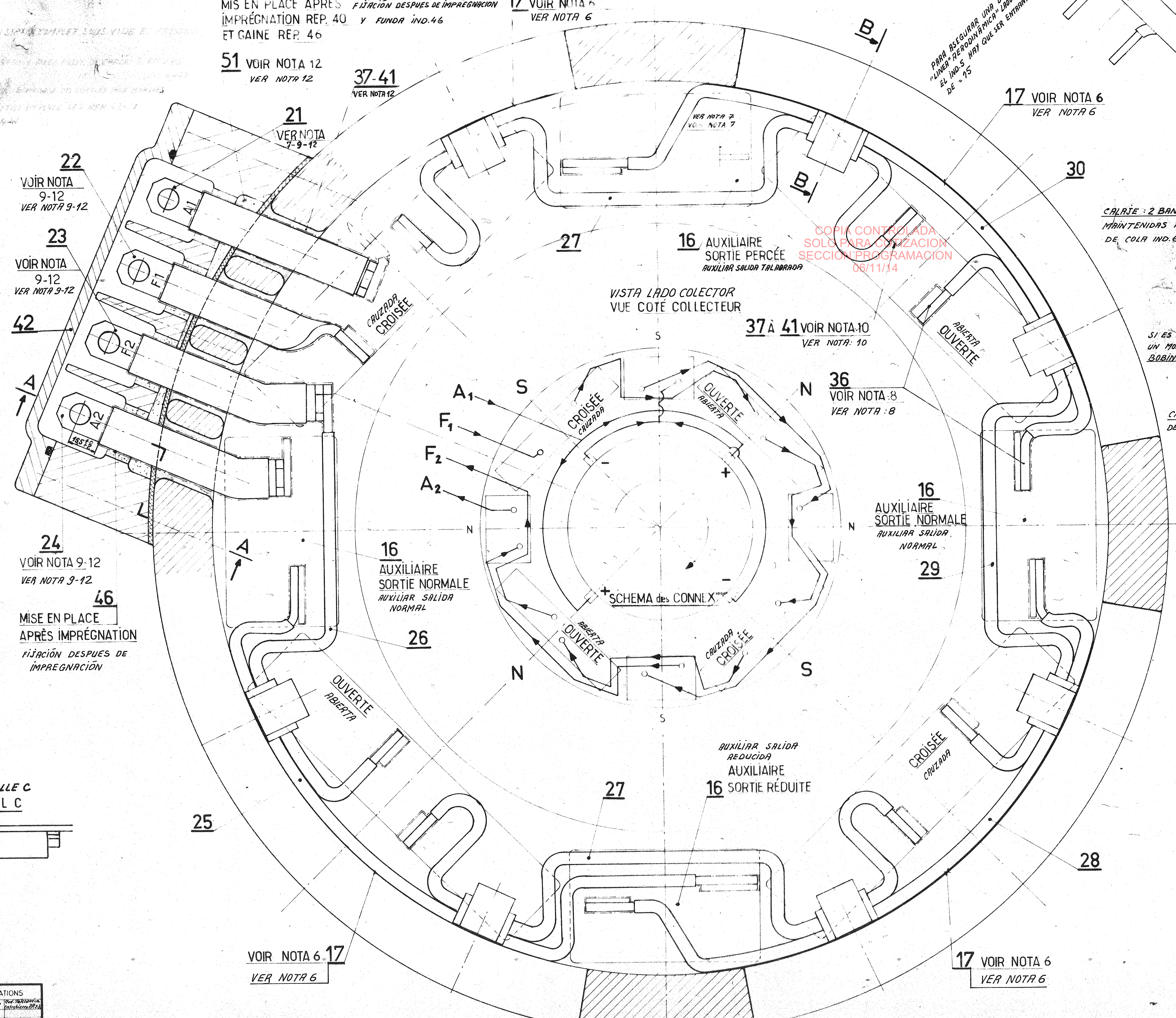

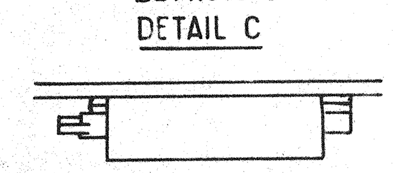

PESO TOTAL : 342 Kg

Poids total : 342 Kg

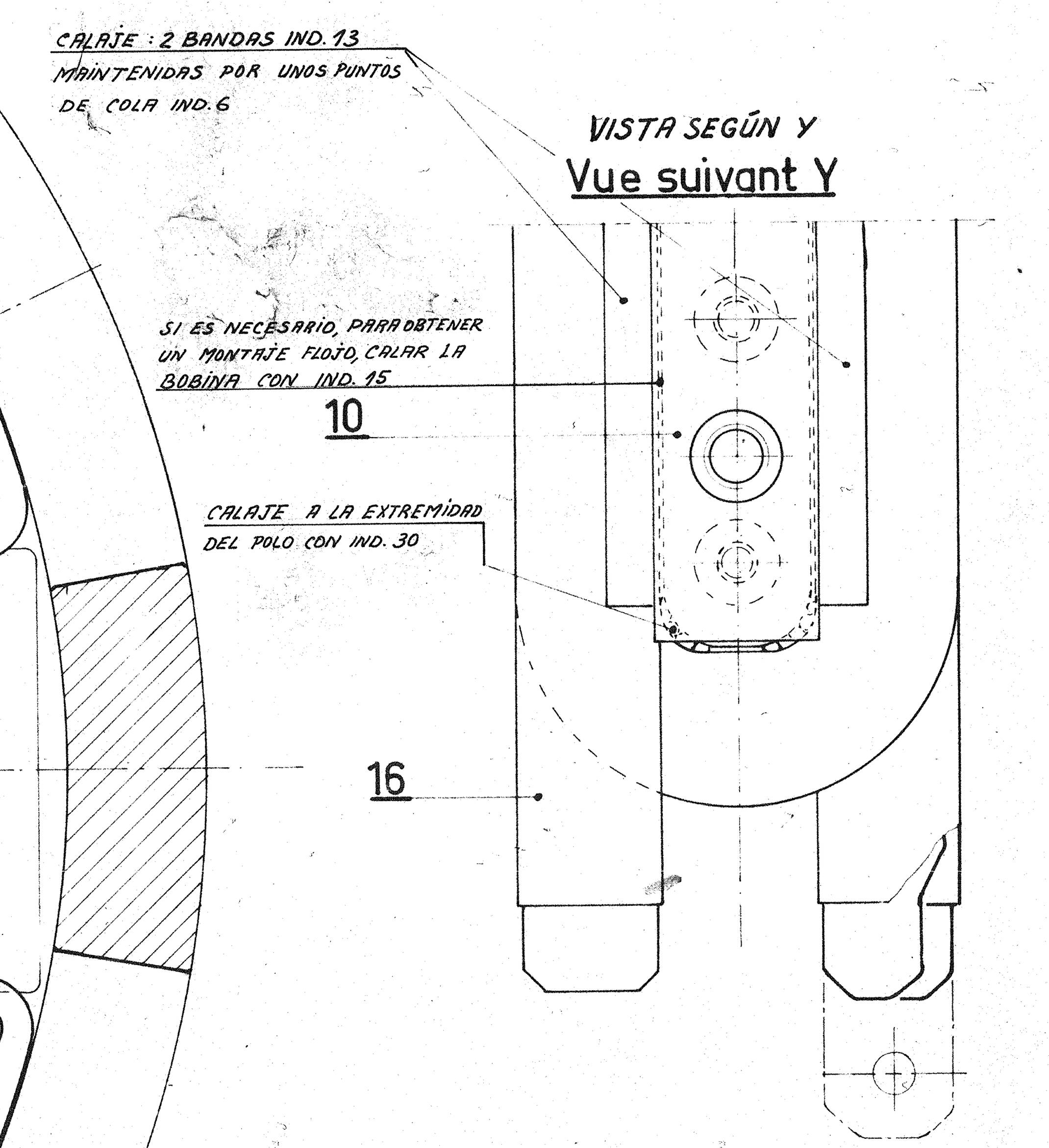

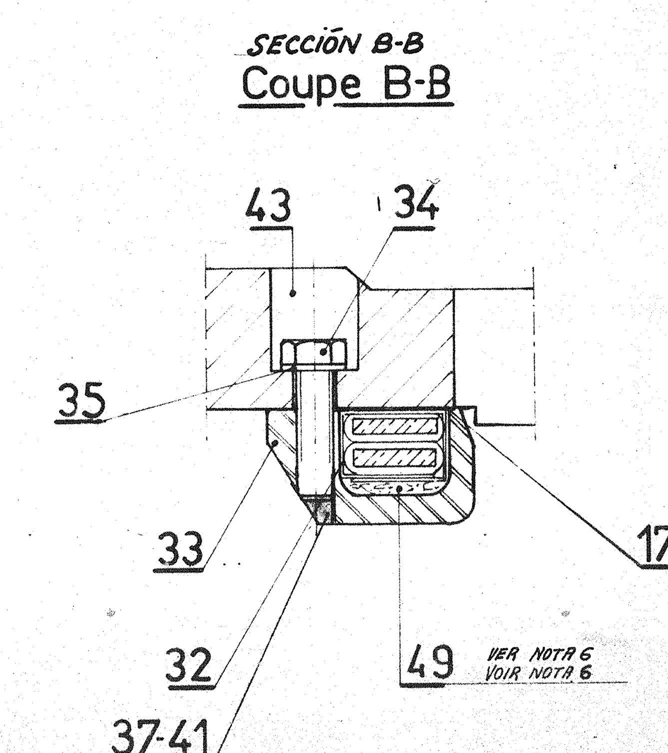

Nº del diseño constructor	Cant.	Indice	Symboles	Designación de las piezas	Masa	Materia	Espe	Normas
N1W5322	St b.	51		SILASTENO / SILASTENE RTV 881		Mastic Coulable		
N4W5362	4	50	STM 368	BASTIDOR / CADRE		NOMEX-FEP KAPTON		
		49	N16-5	TRENZADO DE VIDRIO / TRESSE DE VERRE Larg. 20 - Long. 30		Soie de verre Vepox 785 de vindri Vepox 785 de Vindry		
	St bes	48	STM 63C	BARNIZ AISLANTE / VERNIS ANTI-FLASH				
	St bes.	47	STM 291A	CALAJE espesor 0,25 X 40 X 100 / CALAGE ép. 0,25 x 40 x 100		Nomex 410		
	4	46	STM 264B	⌀25,4 Código 1 Longitud 105 VAINA TERMORETRACTIF ROJA ENTREGADA / GAINE thermorétractable rouge livrée ⌀25,4 Code 1 L. 105		Vama thermo. Fil RNF 100 Gaine ther. RNF-100		
	St bes	45	STM 291A	CALZO PARA P.P. 75X30 espesor 0,51 / CALE POUR P.P. 75x30 ép. 0,51		Nomex 410		
	8	44	STM 291B	BANDA AISLANTE 18X0,41 Longitud 210 / BANDE ISOLANTE 18x0,41 Lg. 210		Nomex 411		
	St bes	43	SB AOZ	CEMENTO de RELLENO / CIMENT de REMPLISSAGE		Cemento Portland Ciment Portland		
N1W5322	①	42	-	CONJUNTO DE LOS BORNES / ENSEMBLE DES BORNES	6	-		
	St bes	41	STM 241A	POLVO PARA MASILLA (PARA STM 132) / POUDRE P. MASTIC (STM 132)		Micro-mica Micro-mica		
	St bes	40	STM 320 A7	BARNIZ DE IMPREGNACIÓN / VERNIS D'IMPRÉGNATION		Barniz epoxi Vernis époxy		
	6m	39	STM 350A	CINTA 0,12 x 20 / RUBAN 0,12 x 20		Samica-vidrio epoxi Samica-verre époxy		
	6m	38	STM 149	CINTA 0,14 x 20 / RUBAN 0,14 x 20		Silicona desengrasa Silicone désensimé		
	St bes	37	STM 105	BARNIZ PARA MASILLA para ind. 41 (para STM 132) / VERNIS p. MASTIC p. rep 41 (pour STM 132)		Araldita Araldite F		
	St bes	36		ALEACIÓN (CLAL POSFORO Ref. F=155 Cinta 0,20x20 / BRASURE (CLAL Phoscla réf. F=155 Ruban 0,20x20				
	St NOMEL	35	ACIER	ARANDELLA ONDUFLEX TIPO B ⌀8 (520801) / RONDELLE ONDUFLEX TYPE B ⌀8 (520801)				8160
NBg 101000	7	34	A5N	TORNILLO HMB-35 / VIS HMB-35	0,016	A55 Cadmié	3	
N4W5267	7	33	J7 D.Y	ESTRIBO / ETRIER		AU 6T-X240 Al. d'alu.		
	7	32	STM 368	PROTECT. Ép. 0,22 Larg. 30 L. dév. 150		NOMEX-FEP Kapton		
NBg 468700	St bes	31		CORDON DE HILO DE VIDRIO TRENZADO FLOJO 5/8 longitud 60 / CORDON de FIL de verre tressé lâche 4/6 L. 60		M. LEDENBERGER 112-BALE		
NOW5264 REP/9	①	30	KOA5Z	CONEXIÓN / CONNEXION	0,330			
NOW5264 REP/7	①	29	KOA5Z	CONEXIÓN / CONNEXION	0,380			
NOW5264 REP/10	①	28	KOA5Z	CONEXIÓN / CONNEXION	0,390			
NOW5264 REP/6	②	27	KOA5Z	CONEXIÓN / CONNEXION	0,380			
NOW5264 REP/5	①	26	KOA5Z	CONEXIÓN / CONNEXION	0,280			
NOW5264 REP/8	①	25	KOA5Z	CONEXIÓN / CONNEXION	0,340			
NOW5264 REP/4	①	24	KOA5Z	CONEXIÓN / CONNEXION	0,122			
NOW5264 REP/3	①	23	KOA5Z	CONEXIÓN / CONNEXION	0,126			
NOW5264 REP/2	①	22	KOA5Z	CONEXIÓN / CONNEXION	0,115			
NOW5264 REP/1	①	21	KOA5Z	CONEXIÓN / CONNEXION	0,115			
NBg 105000	16	20	C1E	TORNILLO F/90 M10X20 / VIS F/90 - M10 x 20	0,016	Inox		
N4W5277	8	19	C1E	SOPORTE DE BOBINA POLO AUXILIAR / SUPPORT BOBINE P.A.	0,21	Inox 18/9		
N4W5276	8	18	STM 291A	PLACA AISLANTE POLO AUXILIAR / PLAQUE ISOLANTE P.A.	0,008	Nomex 410		
	4	17	STM 291A	PROTECCIÓN NOMEX 0,25 x 25 x 310 / PROTEXTION NOMEX 0,25 x 25 x 310		Nomex 410		
N1W5254 rep. 14.15.16	④	16	-	BOBINA AUXILIAR / BOBINES AUXILIAIRES	10,2			
	St bes.	15	STM 291A	CALAGE espesor 0,25 x 60 x 190 / CALAGE ép. 0,25 x 60 x 190		Nomex E50		
	St bes.	14	TEFLON	BARNIZ ANTIADHESIVO / VERNIS ANTI-COLLANT N° S.122		TÉFLON		
NBg 468700	8	13	STM 333A	CORDON DE VIDRIO ⌀ 7mm / CORDE DE VERRE ⌀ 7mm		M. Leden Berger Bâle		
NBg 101000	8	12	C1E	TORNILLO DE FIJACIÓN P.A HM 16-60/35 / VIS DE FIX. P.A. HM 16-60/35	0,17	Z10CN 18/8		
N4W5321	8	11	H6CK	CASQUILLO DE CENTRADO P.A / DOUILLE DE CENTRAGE P.A	0,041	4Z39 Pb1 X601		
N3W4646	④	10	-	POLO AUXILIAR / PÔLE AUXILIAIRE	3,45	-		
NBg 101000	8	9	A5N	TORNILLO DE FIJACIÓN P.P. HM 16-70 / VIS de FIX. P.P. HM 16-70 (FILETÉ à 40mm)	0,16	A55 cadmiado A55 cadmié	3	
NBg 196500	16	8	ACIER	ARANDELLA BELLEVILLE REDUCIDA de 16 / RONDELLE BELLEVILLE RÉDUITE de 16	0,021	Acero S Acier S		
N4W5320	8	7	A5N2H	CASQUILLO DE CENTRADO P.P. / DOUILLE DE CENTRAGE P.P.	0,036	A55	3	
	St bes	6	STM 87A	BARNIZ PARA ENCOLAR / VERNIS POUR COLLAGE		Araldita 103 Araldite 103		
NBg 468700	16	5	STM 333A	CUERDE DE VIDRIO ⌀30 Longitud 105 / CORDE DE VERRE ⌀ 30 Lg. 105		M Leden Berger 132-BALE		
N1W5255 N1W5256	④	4	-	BOBINA SERIE (2 ABIERTAS + 2 CRUZADAS) / BOBINE SÉRIE (2 ouv.tes + 2 CROISÉES)	19,5	-		
	St bes	3	VOIR obs. III	BARNIZ ANTIADHESIVO / VERNIS ANTI-COLLANT		25% CAF4 75% Cyclo		
N2W5314	④	2	—	POLO PRINCIPAL / PÔLE PRINCIPAL	12,5	—		
NOW5301	①	1	A53C	ARMAZÓN / CARCASSE	179		7	

APLICACIONES: ENSEMBLE-COUPE / CONJUNTO-SECCIÓN — Nº del diseño de conjunto CEM: NOW5338 / NOW 5338

SE NECESITA PARA / Il faut pour: 1 Motor / 1 moteur GLM 0332

Nº CONSTRUCTOR bis

NOW 5262 INDUCTEURS Carcasse bobinée

INDUCTORES ARMAZÓN BOBINADO

METRO DE SANTIAGO DE CHILE
MATERIAL RODANTE

MOPT — DGOP TRANSPORTE URBANO / PLANEAMIENTO Y URBANISMO

SOFRETU CADE — INGENIEROS CONSULTORES SANTIAGO CHILE

ESCALA: 1 — FECHA: 24-7-71 — PROY. — DIB. C.E.T.R.A. — REV. D.G. — APR. — REVISO — PLANO Nº — REV

CEM Cie Electro-Mécanique

NOW 5262 bis

MODIFICATIONS: a — Modif. tolérance entrefer P.P. / Mod. Tolerancia entrehierro P.P.; b — mod. Nbr. pos 50, 21-12-73

COPIA CONTROLADA
SOLO PARA COTIZACION
SECCION PROGRAMACION
06/11/14

Le dessin propriété exclusive de notre Société est strictement confidentiel. Il ne peut être communiqué, copié ou reproduit sans son autorisation écrite.
Este dibujo propiedad exclusiva de nuestra Sociedad es estrictamente confidencial. No puede ser comunicado, copiado o reproducido sin su autorización escrita.