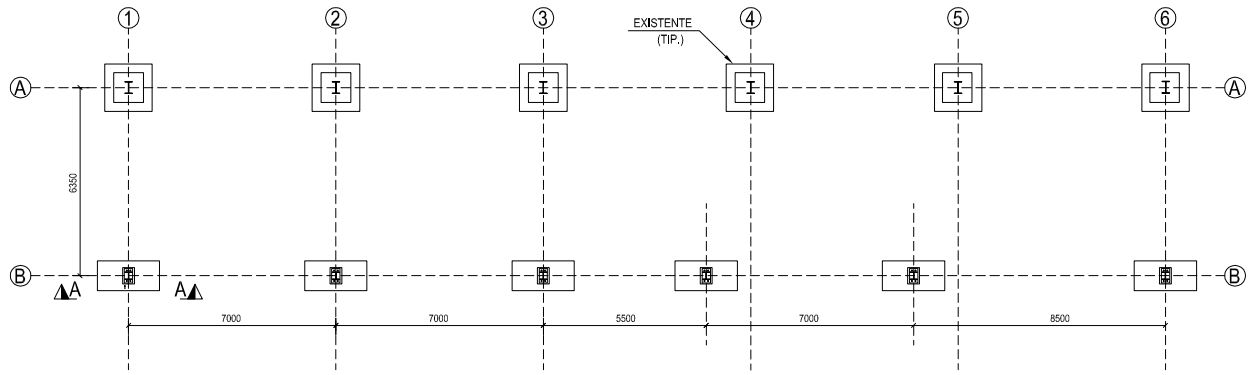
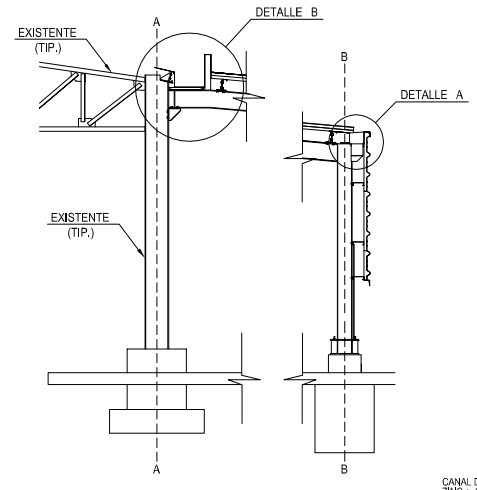
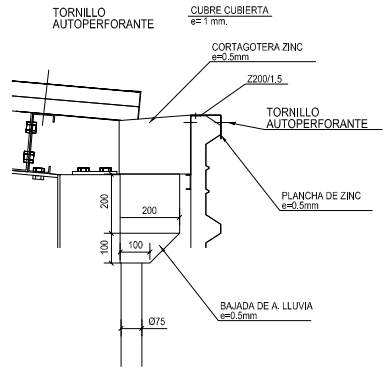


PLANTA DE FUNDACIONES
ESCALA 1:100

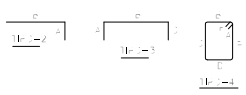


ELEVACION EJE 1
ESCALA 1:50



DETALLE A
CANAL DE AGUAS LLUVIA TIPO 1
ESCALA 1:10

TIPOS DE BARRAS



LISTA DE BARRAS

ELEM.	MARCA	TIPO	CANT.	% ADIC.	DIMENSIONES (cm)							ACERO		OBS.
					A	B	C	D	E	F	G	UNIT. (cm)	TOT. (m)	
	801	4	3	8	34	96	30	30	30	90		192	5.76	
	1001	4	7	10	34	396	30	30	30	90		624	43.68	
	1601	3	15	10	34	1496	30	30	30	90		1712	256.8	
	1603	3	26	10	34	1496	30	30	30	90		1712	445.12	
	1602	2	4	10	34	1496	30	30	30	90		1712	68.48	
	1601	2	26	10	34	1496	30	30	30	90		1712	445.12	
	1603	2	4	10	34	1496	30	30	30	90		1712	68.48	
	1001	2	4	10	34	396	30	30	30	90		624	24.96	
	801	2	3	8	34	96	30	30	30	90		192	5.76	

CUBICACIÓN ARMADURAS (A630-420)

DIAMETRO	(mm)	8	10	16				
S.B TOTAL	(ml)	776	43.58	43.84				
S.N TOTAL	(Kg.)	221	168.33	271.51				
5% PERDIDA	(Kg.)	12.82	11.42	17.05				
TOTAL POR DIAM.	(Kg.)	234	179.75	288.56				
TOTAL DE FUNDACIONES	(Kg.)	328.22						
TOTAL	(Kg.)	2074.03						

CUADRO DE SUPERFICIE

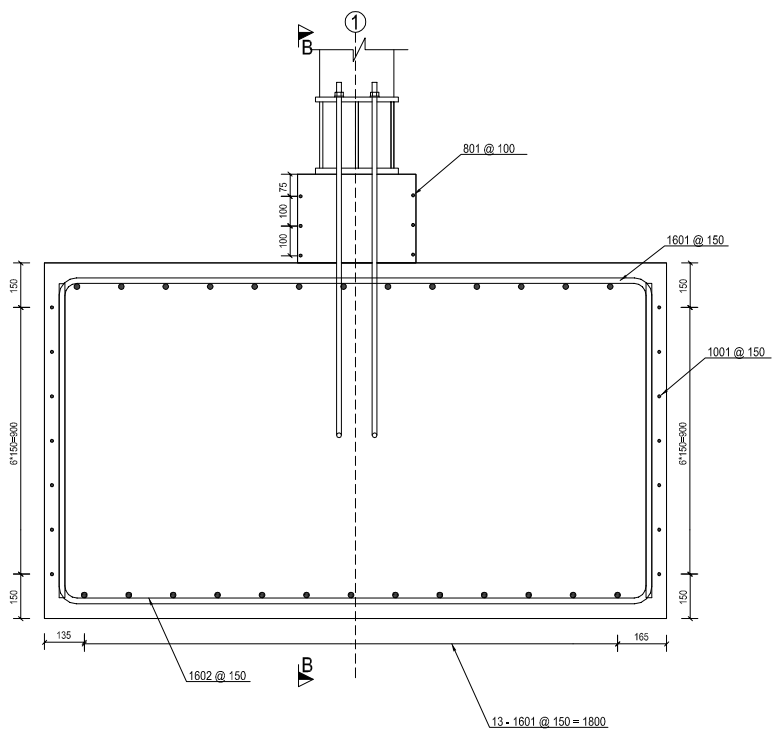
MULTIPO	NOMBRE	AREA m^2
	ZAPATA=804	251.1
	MURO	37.42
	MEDIERO	31
1	ZAPATA	LARGO= 3.85 m.

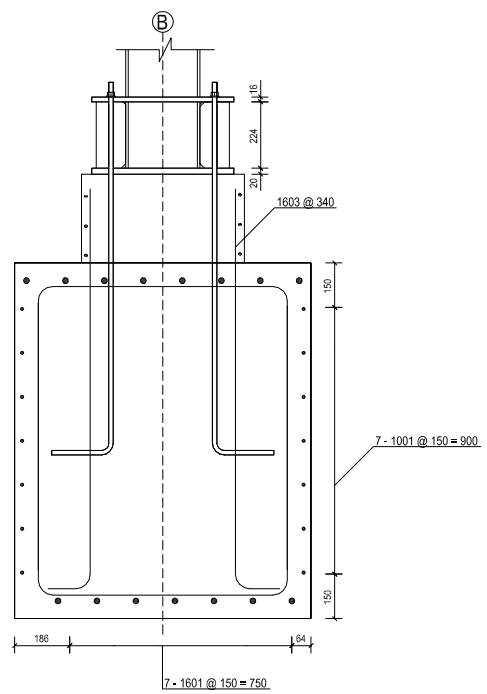
PESO TOTAL ESTRUCTURA

AREA (m^2)	PESO $(kg_{/m^2})$
1621.38	3477.4

HORMIGON H-30

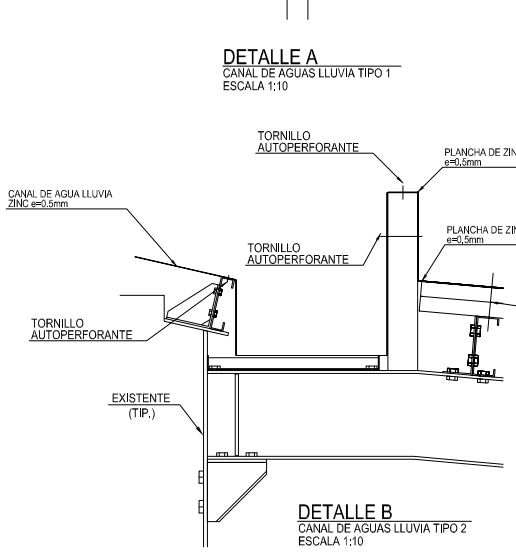
NOMBRE	CANTIDAD	SUPERFICIE m^2	SUP. TOTAL m^2
FUNDACION	1	1621	1621
ESCUADRA	15	2264	1335
		TOTAL	1756



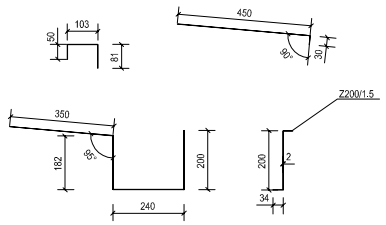


SECCION B - B
ESCALA 1:10

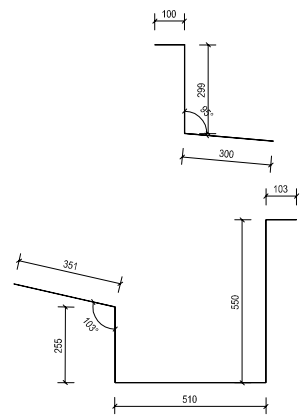
CUBRE CUBIERTA
ESCALA 1:10



DETALLE B
CANAL DE AGUAS LLUVIA TIPO 2
ESCALA 1:10



DESARROLLO DE CANAL TIPO 1
CANAL DE AGUAS LLUVIA
ESCALA 1:10



DESARROLLO DE CANAL TIPO 2
CANAL DE AGUAS LLUVIA
ESCALA 1:10

NOTAS:
1.- LAS DIMENSIONES ESTAN DADAS EN mm. (S.I.C)
2.- EL TIPO DE ACERO A UTILIZAR SERA A36 ó A270
3.- PARA FUNDACIONES SE UTILIZARA UN HORMIGON H-30
4.- SE DEBERA APLICAR PINTURA POXICA 6 MICRAS
2 MICRAS DE ANTICORROSIVO Y 4 DE TERMINACION
(EL COLOR SERA DEFINIDO POR METRO S.A.)
5.- EL ANCLAJE SE HARA CON PERNOS J Ø1" CON UN HILO DE 75mm
(VER E129-0100-PLA-NP-CE-002)
6.- LAS DIMENSIONES DE EJES 1 AL 6 Y POSICION EJE A DEBEN
SER VERIFICADAS EN TERRENO

PROFESIONALES										
PLANO Nº	TITULO									