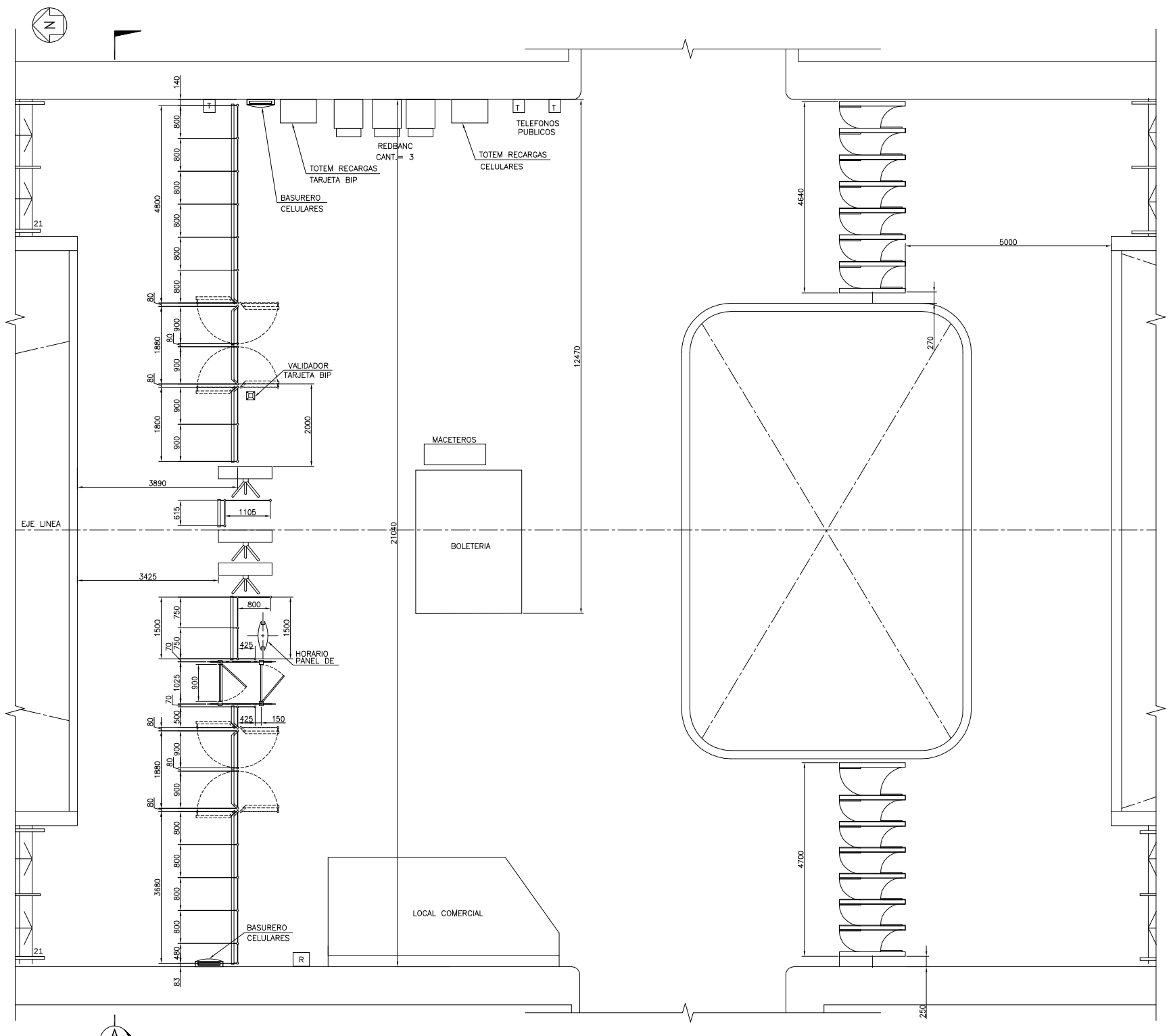

PLANTA NIVEL MESANINA PROYECTADA
ESC. 1:50

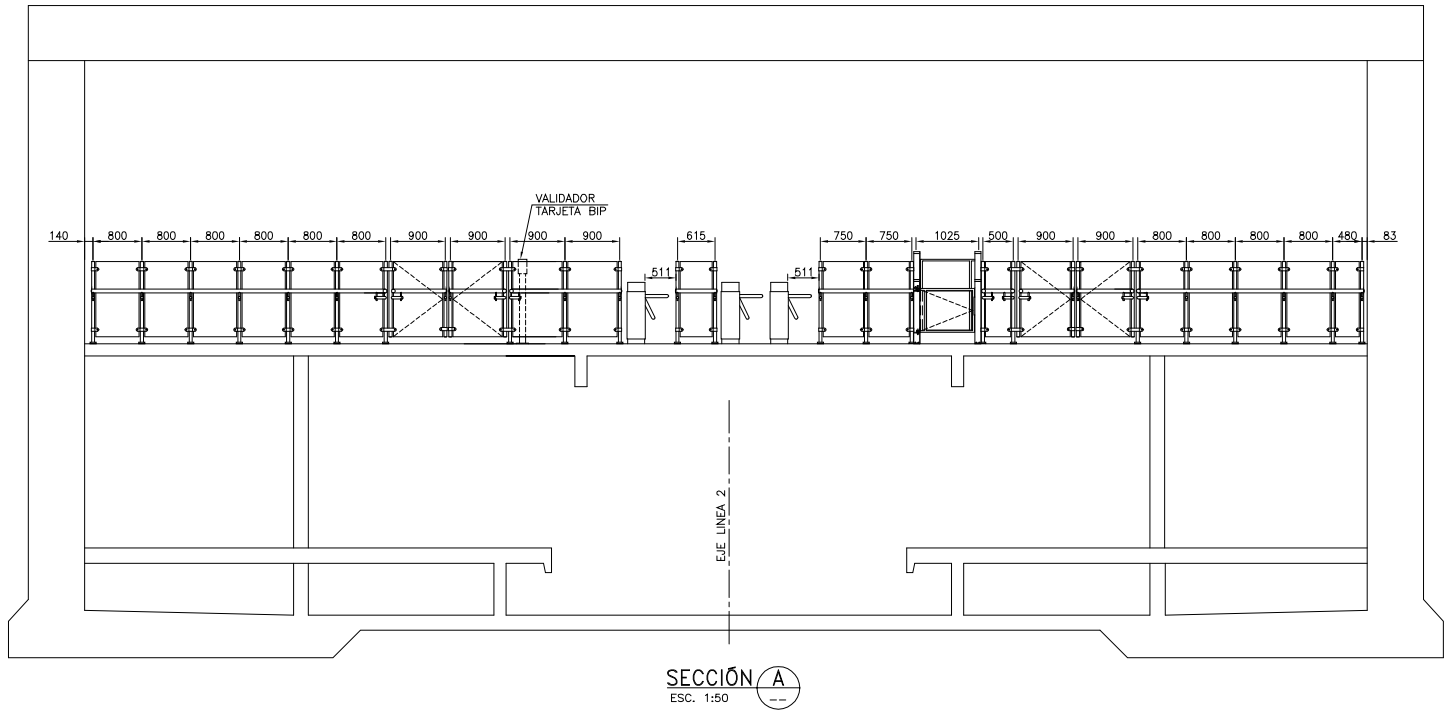

SECCIÓN A
ESC. 1:50

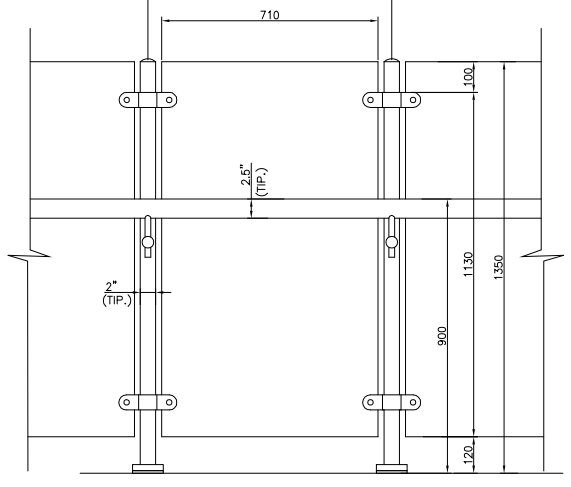

DETALLE DE BARRERA PROYECTADA
ESC. 1:10

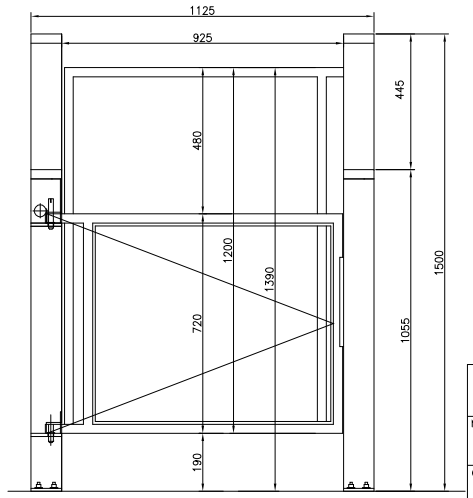

DETALLE DE PUERTA DE SALIDA
ESC. 1:10

SIMBOLOGIA

- ELEMENTOS PROYECTADOS
- ELEMENTOS EXISTENTES

NOTAS:

1.- LAS DIMENSIONES SE ENCUENTRAN EXPRESADAS EN ,MILIMETROS.
2.- DETALLES DE PUERTAS Y BARRERAS, VER EN PLANO E129-0100-PLA-GL-AR-001 Y 002

REFERENCIAS	
PLANO N°	TITULO

REVISIONES							
REV	FECHA	DESCRIPCION	PROY.	CALC.	REV.	APR. J.D.	APR. J.P.
0	05-05-16	EMITIDO PARA CONSTRUCCIÓN	A.S.P.		J.C.E.	J.C.E.	P.M.B.
E	20-04-16	PARA APROBACIÓN METRO	A.S.P.		J.C.E.	J.C.E.	P.M.B.
D	21-03-16	PARA APROBACIÓN METRO	A.S.P.		J.C.E.	J.C.E.	P.M.B.
C	03-03-16	PARA APROBACIÓN METRO	A.S.P.		J.C.E.	J.C.E.	P.M.B.
B	02-03-16	PARA APROBACIÓN METRO	A.S.P.		J.C.E.	J.C.E.	P.M.B.
A	29-02-16	PARA APROBACIÓN METRO	A.S.P.		J.C.E	J.C.E	P.M.B

METRO S.A.
GERENCIA DE INGENIERÍA Y TECNOLOGÍA

NOMBRE PROYECTISTA	FIRMA
GERENCIA DE ING. Y TECNOLOGÍA	FIRMA
NOMBRE DE CONTRATISTA	FECHA RECEPCIÓN
	FIRMA

METRO DE SANTIAGO

METRO S.A.
CONSULTORÍA PARA EL DESARROLLO DE PROYECTOS DE ARQUITECTURA PARA EL METRO DE SANTIAGO

ESPECIALIDAD	CONTRATO N°	PLANO N°
ARQUITECTURA	IT-221-2015-G	E129-0100-PLA-LL-AR-002

CONTENIDO
PROYECTO
ESTACIÓN EL LLANO
NIVEL MESANINA SITUACIÓN PROYECTADA
PUERTAS Y BARRERAS/PLANTA Y ELEVACIÓN

ESCALA	FECHA	REEMPLAZA A	REV.
INDICADAS	29-02-2016		0